CAREZZA 180

180 x 85 h.52

Dati tecnici
Technical features

Max contenuto d'acqua *Max water capacity*	**306 l**
Peso a vuoto *Dry weight*	**161 kg**

Dati dimensionali
Dimensional features

Volume d'imballo *Packaging volume*	**1.3 m ³**
Peso spedizione *Shipping weight*	**242 kg**

Installazioni disponibili
Installations available

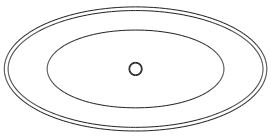

CENTRO STANZA
STANDALONE

Disegno tecnico / *Technical drawing*

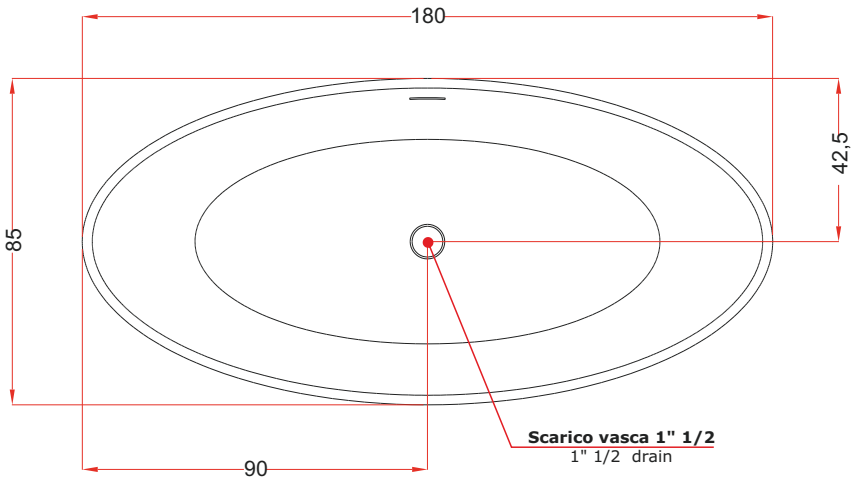

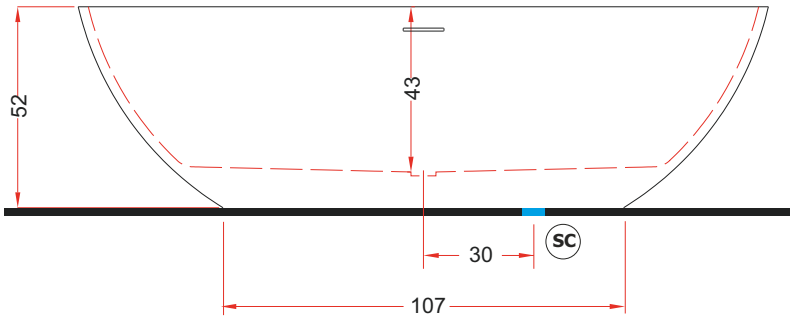

Scarico a terra consigliato Ø40mm. SC Recommended grounded drain Ø40mm.

Punti di appoggio a terra / *Ground support points*

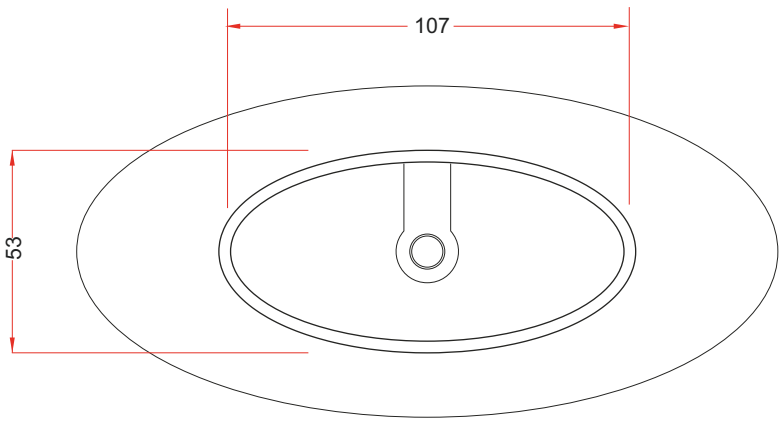

La ditta produttrice si riserva di apportare le modifiche tecniche opportune al prodotto senza obbligo di preavviso o di sostituzione
The manufacturer reserves the right to make any necessary technical alterations to the product without prior notice or replacement

Installazione idraulica - Rubinetteria vasca / *Hydraulic installation - Bathtub taps*

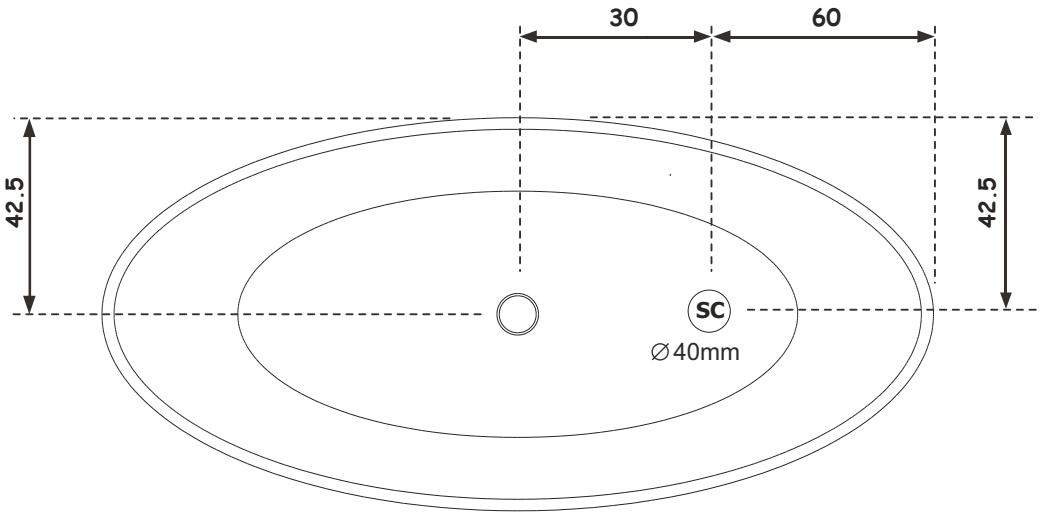

Scarico a terra consigliato diametro 40mm - filopavimento SC Recommended grounded drain 40mm diameter - on the floor

VISTA DA SOTTO - appoggio a terra

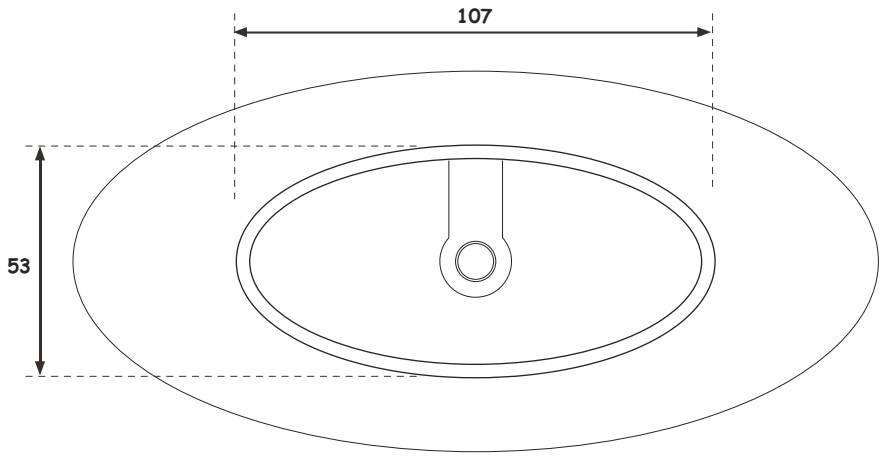

La ditta produttrice si riserva di apportare le modifiche tecniche opportune al prodotto senza obbligo di preavviso o di sostituzione
The manufacturer reserves the right to make any necessary technical alterations to the product without prior notice or replacement